Lampă cu senzor de exterior LED - Professional Line

L 691 S

V2 PMMA antracit
EAN 4007841 053031
Nr. articol 053031

LED
30 Jahre (Ø 4,5 Std / Tag)

3000 K
3000K warmweiß

Infrarot-Sensor 360°

IP44

2 - 1000 Lux

5 Sek - 15 Min

Softlichtstart

Lichtquelle nicht austauschbar

Betriebsgerät nicht austauschbar

Schlagfest IK07

Descrierea funcției

Robustă în pătrat. Lampa L 691 S luminează acum și mai puternic și mai eficient cu 753 lm cu un consum electric de numai 9 W. Lampa de exterior cu senzor LED pătrată cu șasiu din aluminiu și capac din PMMA rezistent la impact se prezintă cu grilaj de protecție stabil - pentru și mai multă siguranță. Cu mini-senzor cu infraroșu 360°, rază de acoperire de 7 m, lumină de bază, aprindere treptată, prag cronolgic și de crepuscularitate. Se poate conecta prin cablu

Specificații tehnice

Dimensiuni (L x B x H)	126 x 291 x 303 mm
Cu sursă luminoasa	Da, sistem LED STEINEL
Garanția producătorului	5 ani
Setări prin	Potențiometre
Cu telecomandă	Nu
Variante	PMMA antracit
UM1, EAN	4007841053031
Aplicație, loc	Exterior
Aplicație, încăpere	exterior, ușă de la intrare, în toata clădirea, curte & cale de acces
Culoare	Antracit
Locul montării	perete
Rezistență la impact	IK07
Grad de protectie	IP44
Clasă de protecție	II
Temperatura ambientală	-20 – 50 °C
Material carcasă	Aluminiu

Rază, tangențial	r = 7 m (154 m^2)
Întrerupător de amurg	Da
Material carcasă	obturatoare
Flux luminos produs	576 lm
flux luminos masurat (360°)	576 lm
Eficiența totală a produsului	68 lm/W
Temperatura culorii	3000 K
LED-ul de deviere a culorilor	SDCM3
lampă	LED nu se poate inlocui
Durată de viață LED L70B50 (25 °)	> 60000
Baza	fără
Sistem de răcire a LED-urilor	Controlul termic pasiv
Aprindere soft-start	Da
Lumină constantă	reglabil, 4h
Funcții	4 setări de programe adaptate nevoilor practice, pot fi selectate pe modulul senzor detașabil

L 691 S

V2 PMMA antracit
EAN 4007841 053031
Nr. articol 053031

Specificaţii tehnice

Material de acoperire	Plastic, opal
Conexiune la retea	220 – 240 V / 50 – 60 Hz
Putere	8,5 W
Durata medie de viață a elementului de rețea la 25 °C:	> 60000
Înălțimea de montaj max	2,50 m
Mod slave selectabil	Nu
Protecție sneak-by	Da
Capacitatea de a masca segmente individuale	Da
Scalabil electronic	Nu
Scalabil mecanic	Nu
Rază, radial	r = 1.5 m (7 m^2)

Setare crepuscul	2 – 1000 lx
Setarea timpului	5 s – 15 Min.
Funcție lumină de bază	Da
Timp funcționare lumină de bază	10/30 min, întreaga noapte
Rețele	Da
Lumina de bază în procent	10 %
Procent funcție lumină de bază, de la	10 %
Procent funcție lumină de bază, până la	10 %
Interconectare prin	Cablu
Indicele de redare a culorilor CRI	= 82
Înălțimea optimă de montaj	2 m
Unghi de detecție	360 °

Lampă cu senzor de exterior LED - Professional Line

L 691 S

V2 PMMA antracit
EAN 4007841 053031
Nr. articol 053031

Desen tehnic

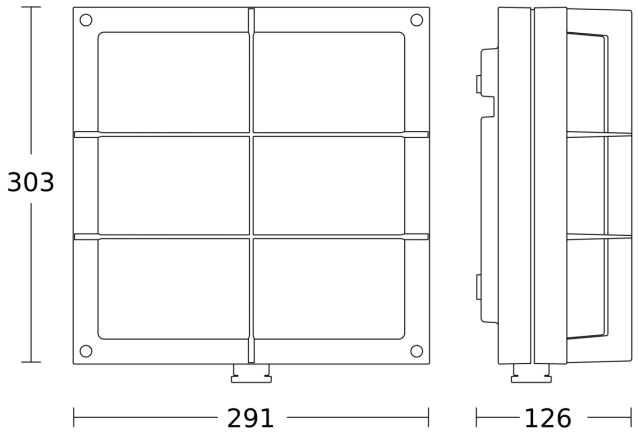

Curba de distributie a luminii

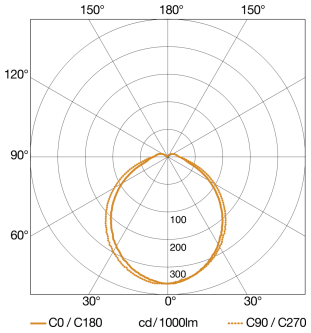

Putere	8,5 W
Cu sursă luminoasa	Da, sistem LED STEINEL
lampă	LED nu se poate inlocui
flux luminos masurat (360°)	576 lm
Temperatura culorii	3000 K
Indicele de redare a culorilor	= 82
Sistem de răcire a LED-urilor	Controlul termic pasiv

Schema circuitului

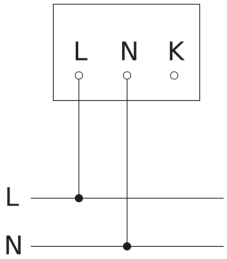
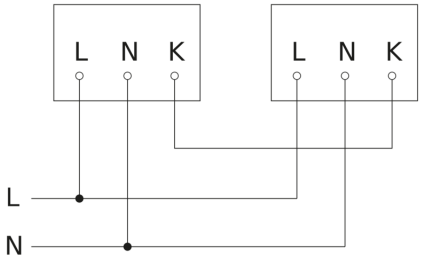
Schema circuitului de interconexiune master / master